Industrie-, Signal-
und Systemleuchten

SCHREMPP electronic

Maschinenleuchten
Serie ML-3-F
Serie ML-3-R

Komplett vergossen

Schutzart IP 68

www.schrempp-electronic.de

1 / 2023 DEUTSCH

Maschinenleuchten
Serie ML-3-F

Die Maschinenleuchte ermöglicht bei kompakten Abmaßen eine leichte mechanische Integration in Maschinen ohne die Platzverhältnisse wesentlich einzuschränken. Eine einfache elektrische Installation direkt an 24 V DC wird über M12-Steckverbindersysteme realisiert.

Mit einem robusten Aluminiumgehäuse und und einem wetterfesten, UV-beständigem und glasklaren PUR-Verguß ist die LED-Maschinenleuchte vor Umwelteinflüssen und zahlreichen Chemikalien wie Laugen, Säuren und Öle geschützt.

Die hocheffizienten LED's haben einen Abstrahlwinkel von 100° und erzeugen ein homogenes, flimmerfreies Licht.

TECHNISCHE DATEN

- Betriebsspannung 21–27 V DC
- Anschluss mit M12 Stecker / 250 mm PUR / PVC-Kabel oder 3 m PVC / PVC-Kabel (LC-Ausführung)
- Fernschaltbar mit 24 V-Signal, dimmbar mit PWM-Signal
- Unempfindlich gegen Erschütterungen oder Vibrationen
- Kompakte, robuste und flache Bauform
- Komplett vergossen mit glasklarem PUR-Verguß
- Integrierter Überspannungs- und Temperaturschutz
- Umgebungstemperatur max. 50° C
- Licht in Tageslichtqualität, Farbtemperatur 5.700 K, Ra ≥ 90
- Schutzart IP 68, Schutzklasse 3

ZUBEHÖR OPTIONAL

- Steckernetzteil SN-12-M12
- Verlängerungen V-M12

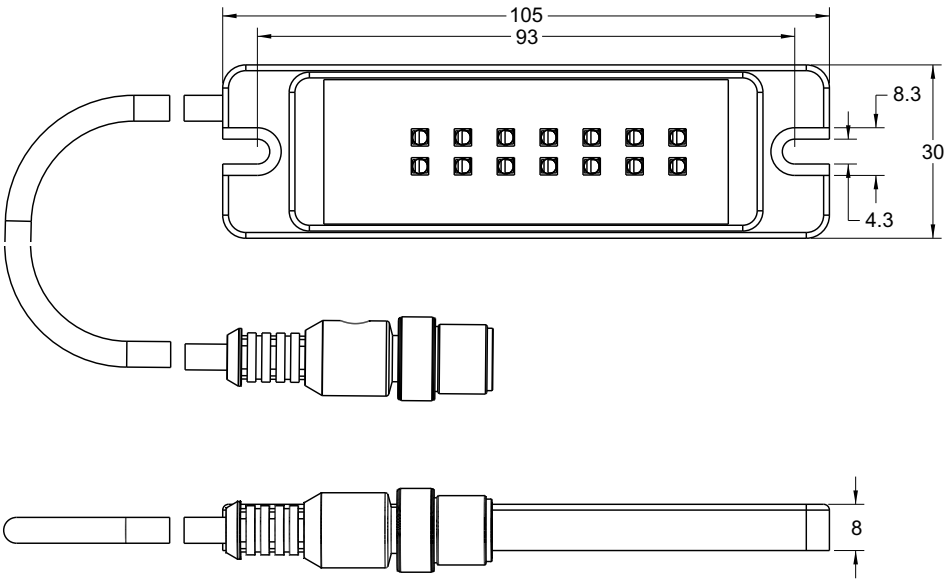

Typ	Art. Nr.	Strom-aufnahme (mA)	Helligkeit (Lux) 1 m	Abmessungen L x B x H (mm)	GTIN / EAN
Ausführung mit 3 m PVC / PVC-Kabel oder M12 Stecker					
ML-3-F LC	10273	150	100	105 x 30 x 8	4262388140440
ML-3-F M12	10227	150	100	105 x 30 x 8	4262388140150

Maschinenleuchten
Serie ML-3-R

Die Maschinenleuchte ermöglicht bei kompakten Abmaßen eine leichte mechanische Integration in Maschinen ohne die Platzverhältnisse wesentlich einzuschränken. Eine einfache elektrische Installation direkt an 24 V DC wird über M12-Steckverbindersysteme realisiert. Die ML-3-RLC-Typen haben ein 3 m PUR / PVC-Kabel mit offenem Ende.

Mit einem robusten Aluminiumgehäuse und und einem wetterfesten, UV-beständigem und glasklaren PUR-Verguß ist die LED-Maschinenleuchte vor Umwelteinflüssen und zahlreichen Chemikalien wie Laugen, Säuren und Öle geschützt.

Die hocheffizienten LED's haben einen Abstrahlwinkel von 100° und erzeugen ein homogenes, flimmerfreies Licht.

TECHNISCHE DATEN

- Betriebsspannung 21–27 V DC
- Anschluss mit M12 Stecker / 250 mm PUR / PVC-Kabel oder 3 m PVC / PVC-Kabel (LC-Ausführung)
- Fernschaltbar mit 24 V-Signal, dimmbar mit PWM-Signal
- Unempfindlich gegen Erschütterungen oder Vibrationen
- Robustes Aluminiumgehäuse, schwarz eloxiert
- Komplett vergossen mit glasklarem PUR-Verguß
- Integrierter Überspannungs- und Temperaturschutz
- Umgebungstemperatur max. 50° C
- Licht in Tageslichtqualität, Farbtemperatur 5.700 K, Ra ≥ 90
- Schutzart IP 68, Schutzklasse 3

ZUBEHÖR OPTIONAL

- Steckernetzteil SN-12-M12
- Verlängerungen V-M12

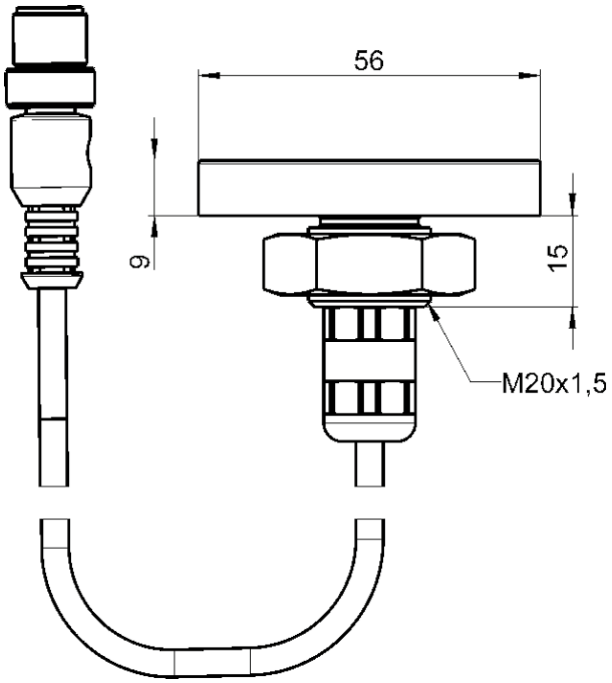

Typ	Art. Nr.	Strom-aufnahme (mA)	Helligkeit (Lux) 1 m	Abmessungen Ø x H (mm)	GTIN / EAN
Ausführung mit 3 m PVC / PVC-Kabel oder M12 Stecker					
ML-3-R LC	10274	150	100	56 x 21	4262388140457
ML-3-R M12	10229	150	100	56 x 21	4262388140167